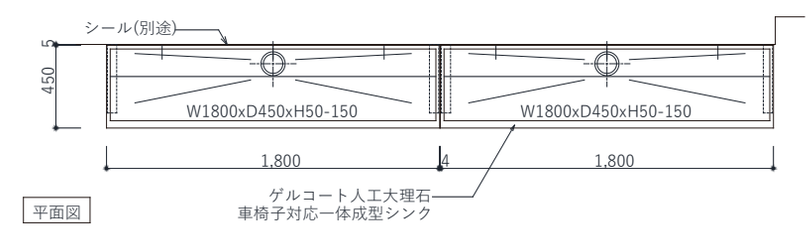

平面図

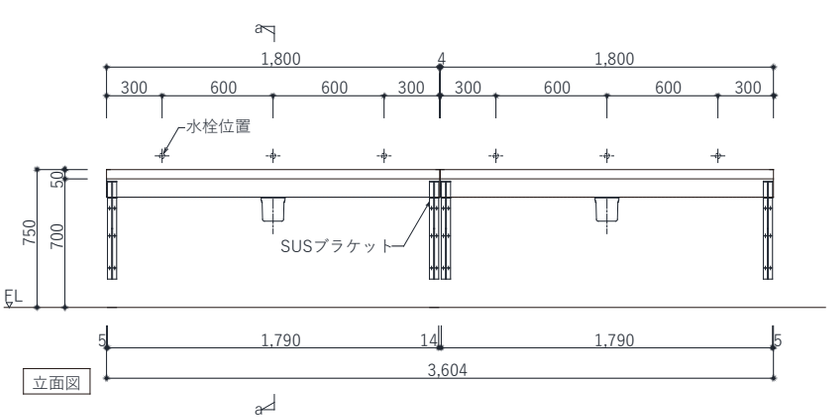

立面図

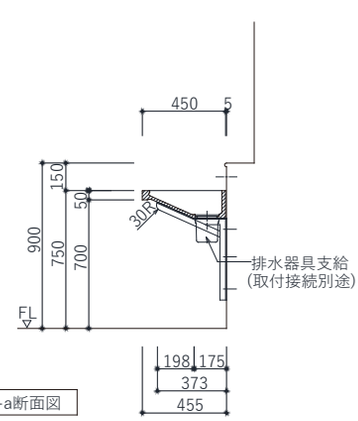

a-a断面図