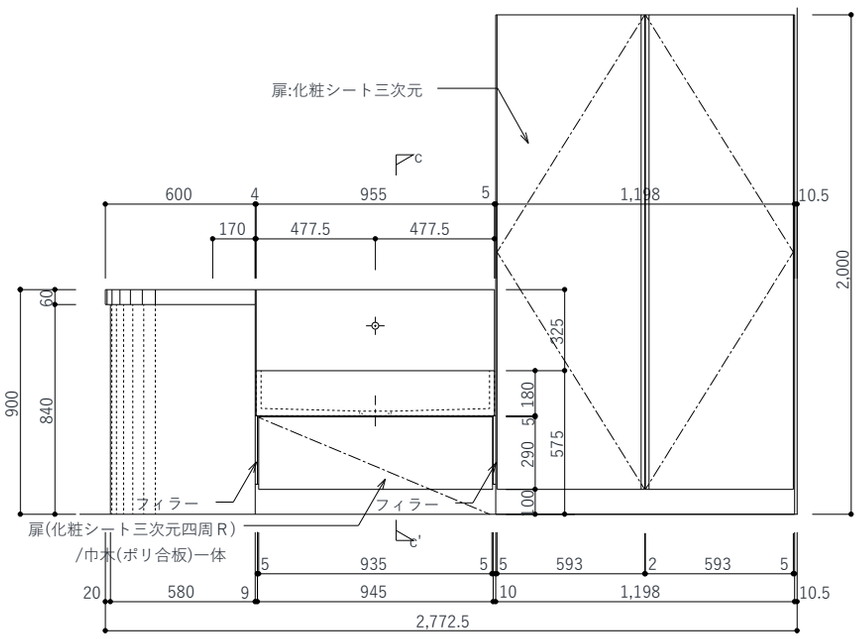

A 立面図

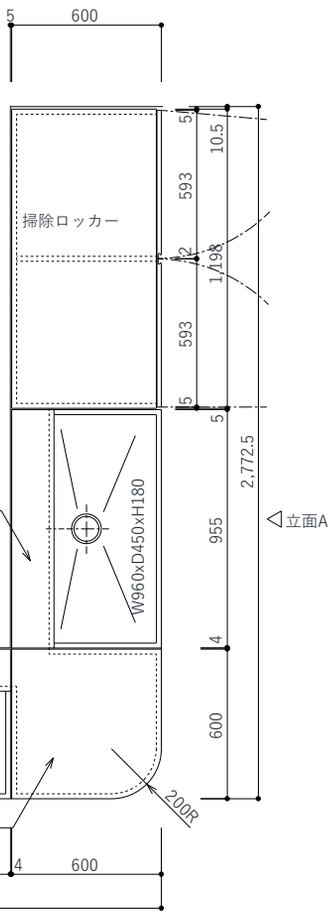

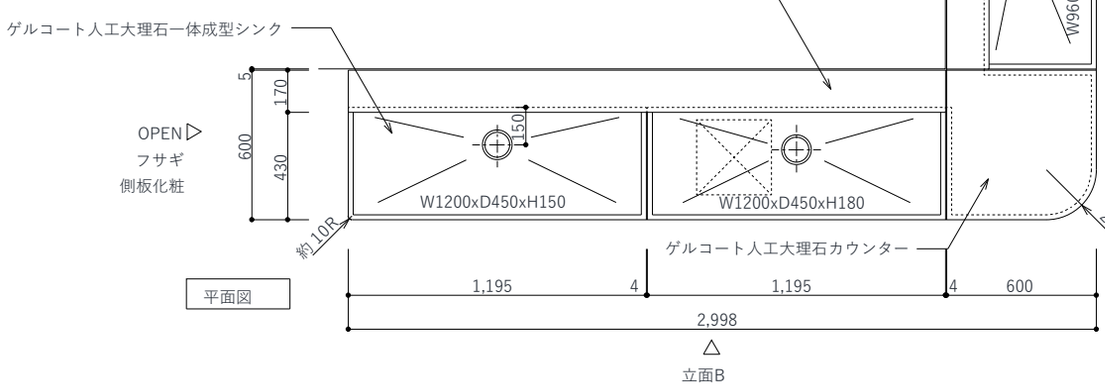

平面図

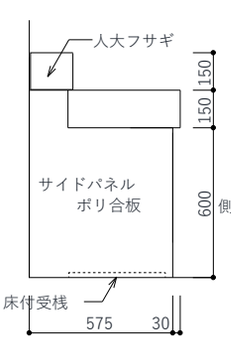

側面図

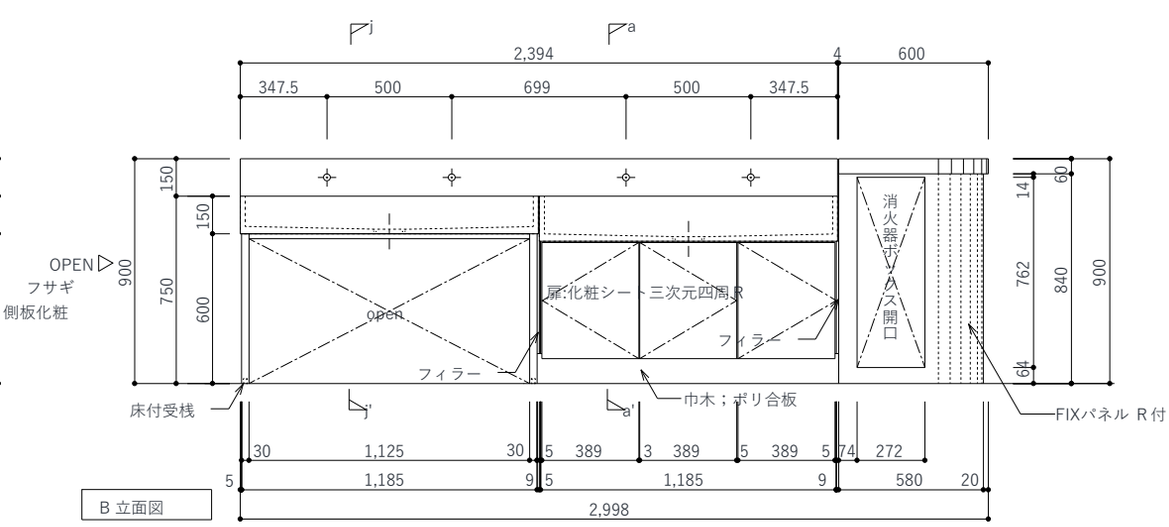

B 立面図