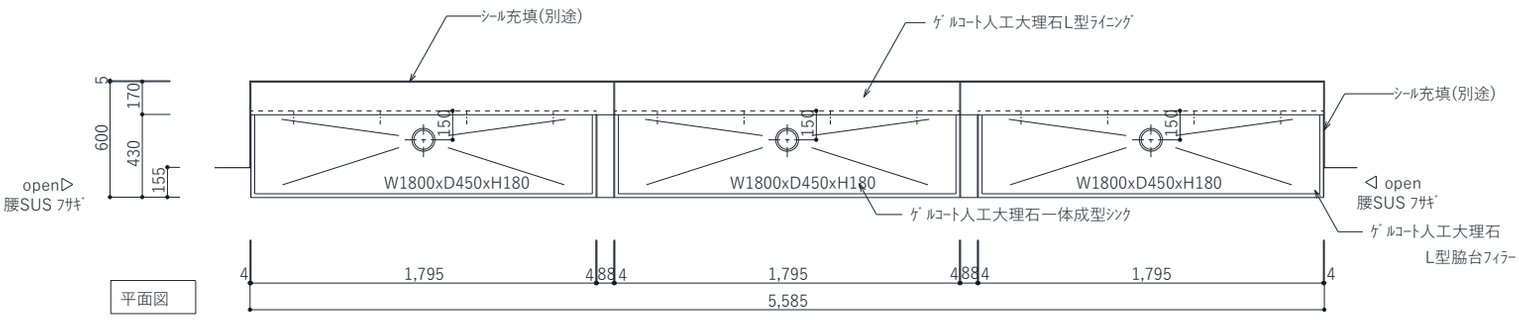
シール充填(別途)
ゲルコート人工大理石L型ライニング
シール充填(別途)
open▷
腰SUS フサギ
◁ open
腰SUS フサギ
W1800xD450xH180
W1800xD450xH180
W1800xD450xH180
ゲルコート人工大理石一体成型シンク
ゲルコート人工大理石
L型脇台フィラー
5
170
600
430
155
150
150
150
4
1,795
4
88
4
1,795
4
88
4
1,795
4
5,585
平面図

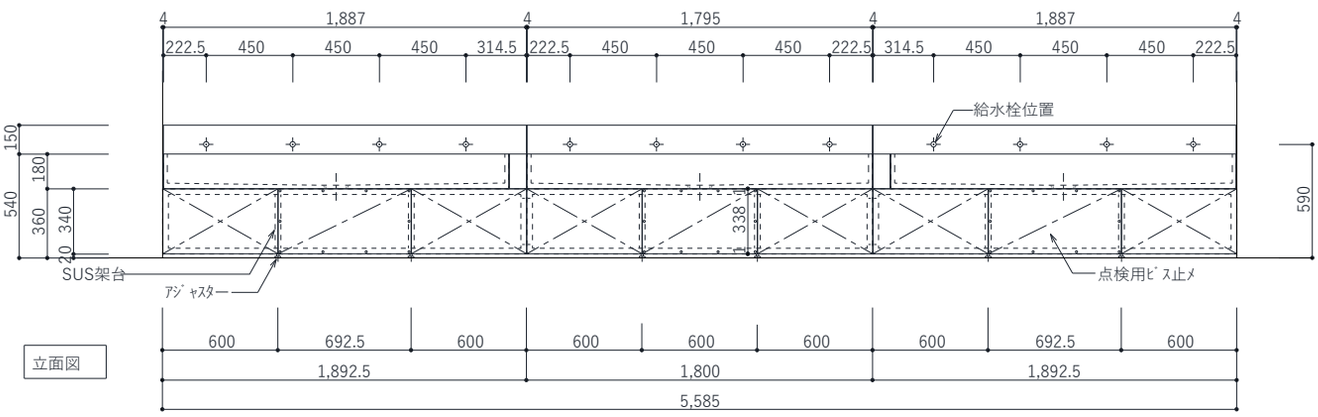
4
1,887
4
1,795
4
1,887
4
222.5
450
450
450
314.5
222.5
450
450
450
222.5
314.5
450
450
450
222.5
給水栓位置
150
180
540
360
340
20
338
590
SUS架台
アジャスター
点検用ビス止メ
600
692.5
600
600
600
600
600
692.5
600
1,892.5
1,800
1,892.5
5,585
立面図

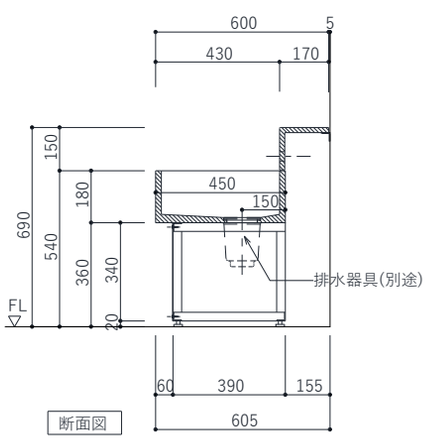
600
5
430
170
150
450
150
180
690
540
360
340
20
FL
排水器具(別途)
60
390
155
605
断面図