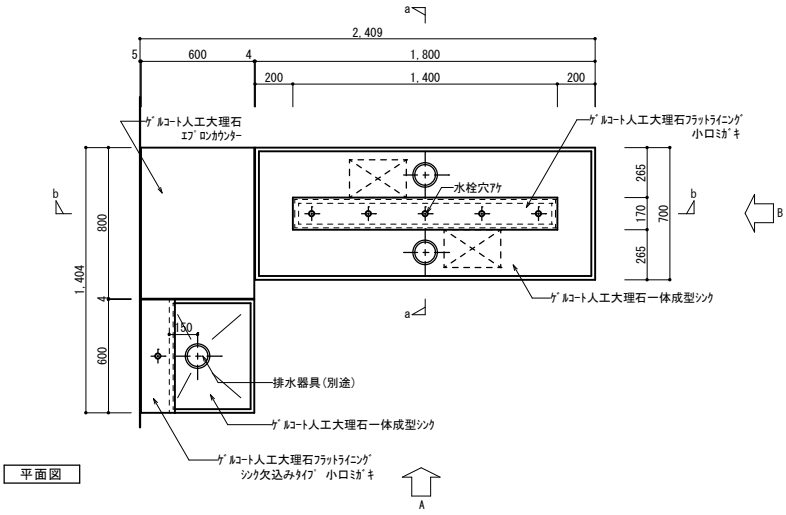

平面図

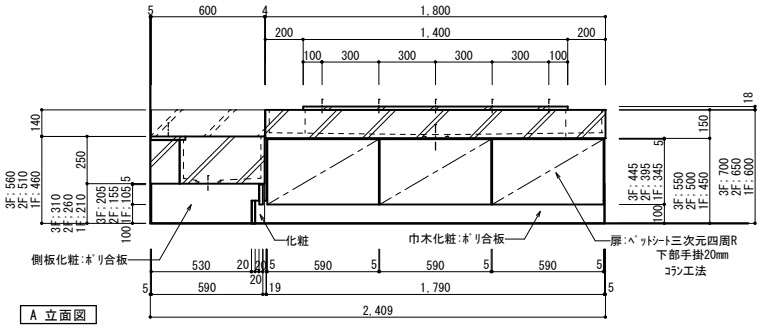

A 立面図

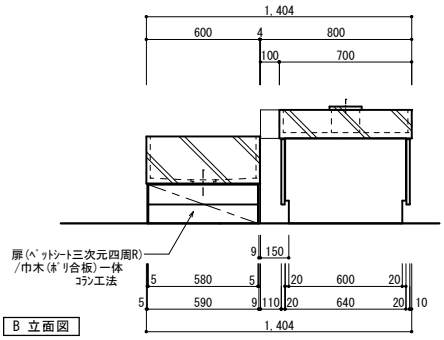

B 立面図

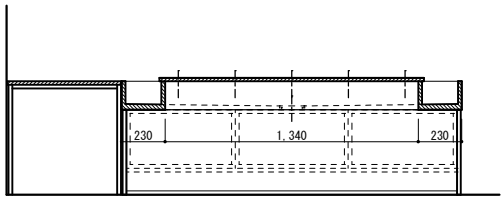

b-b 断面図

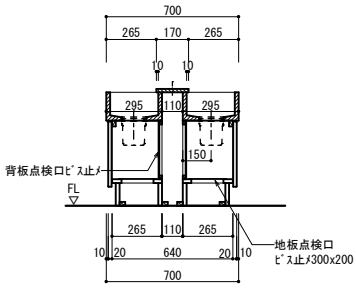

a-a 断面図