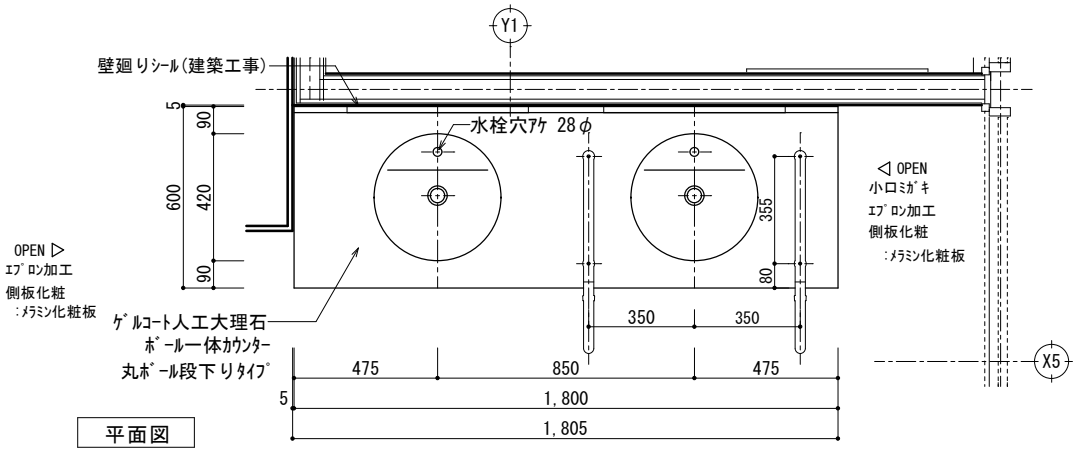

平面図

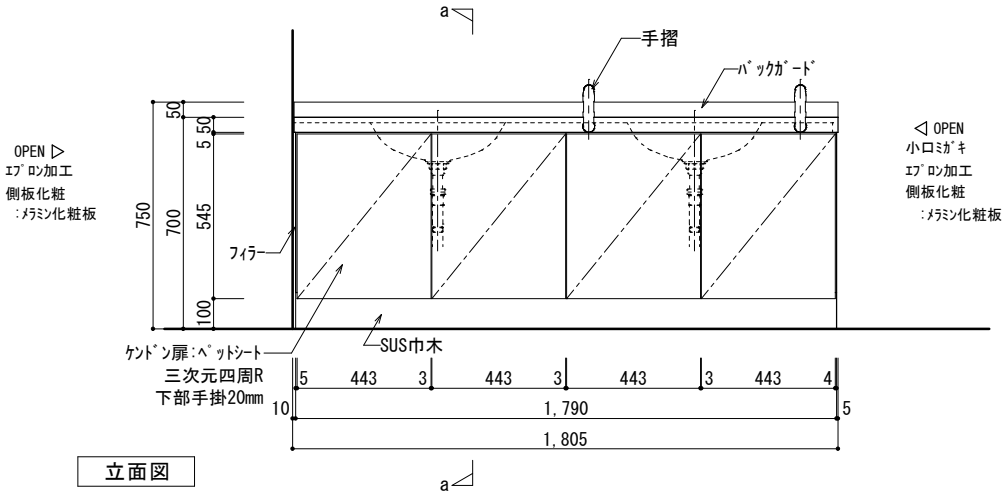

立面図

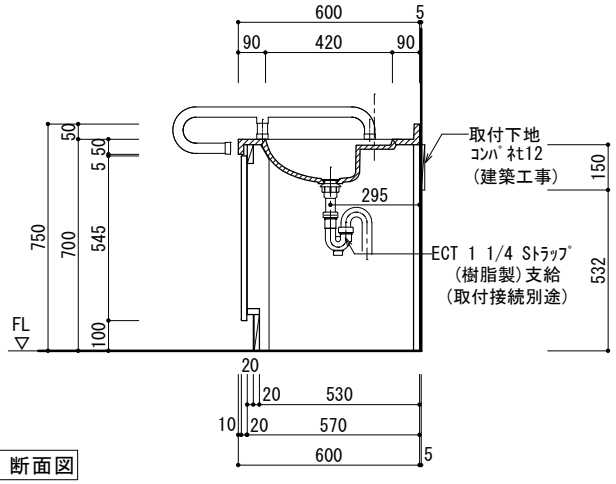

a-a 断面図

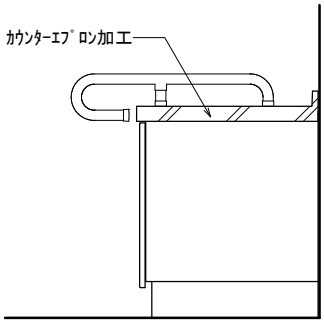

側面図