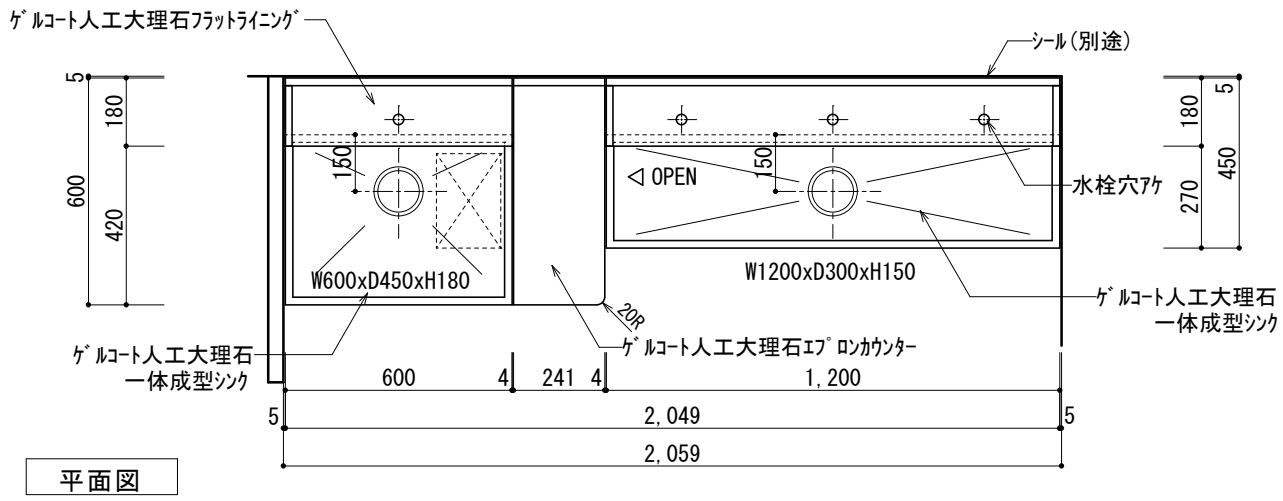

平面図

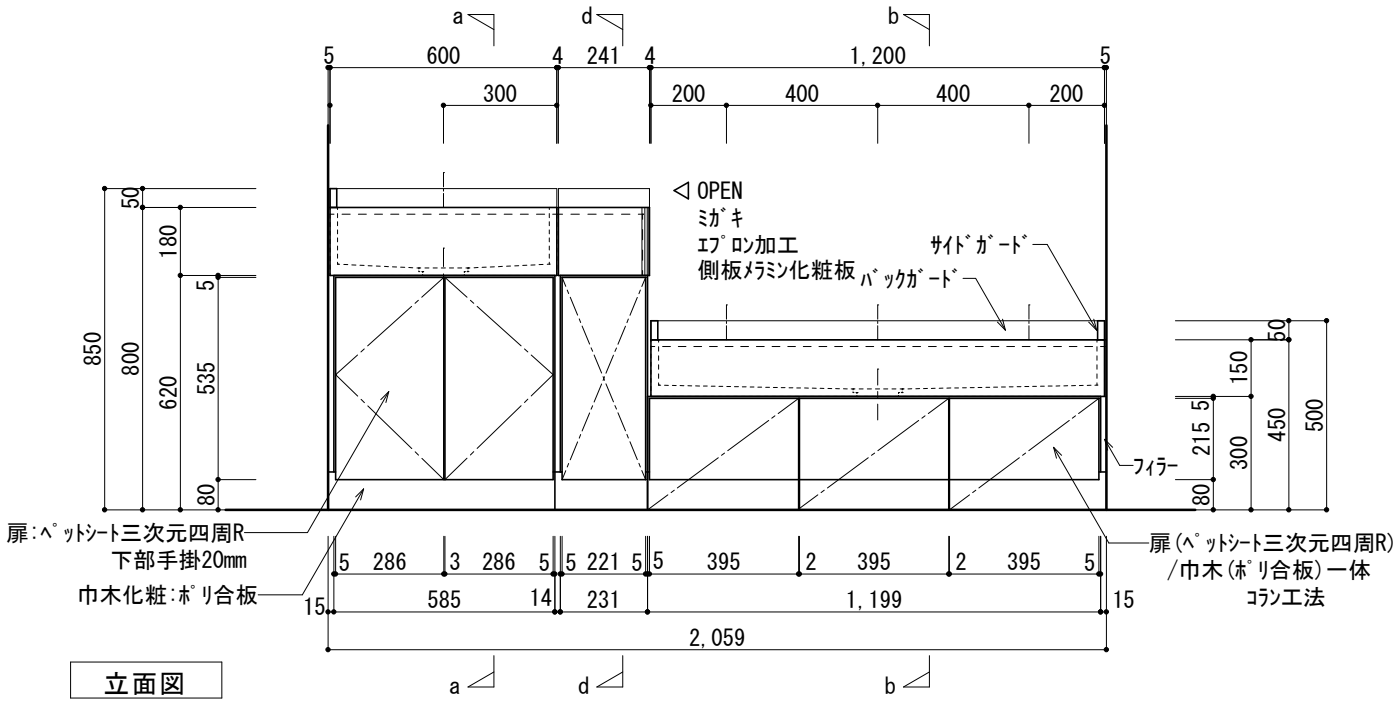

立面図

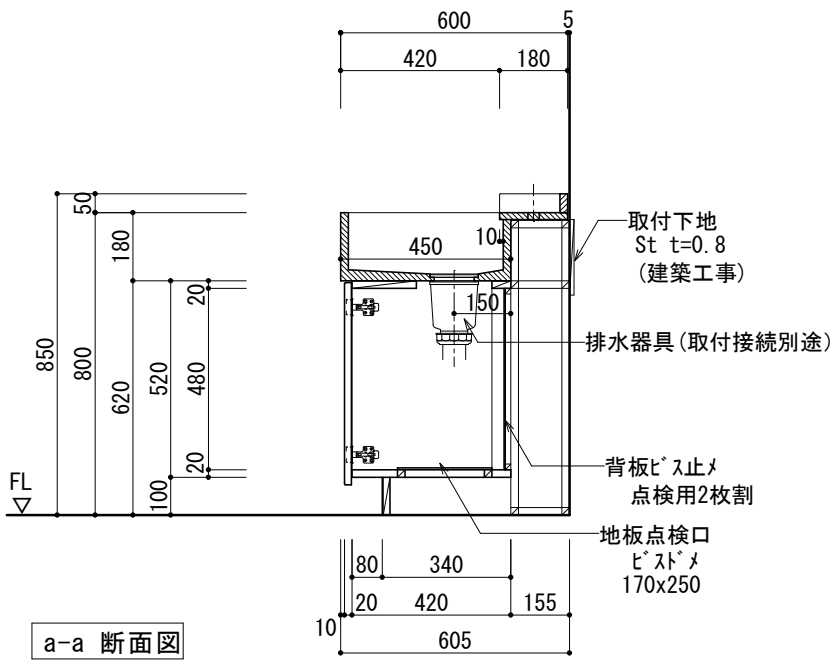

a-a 断面図

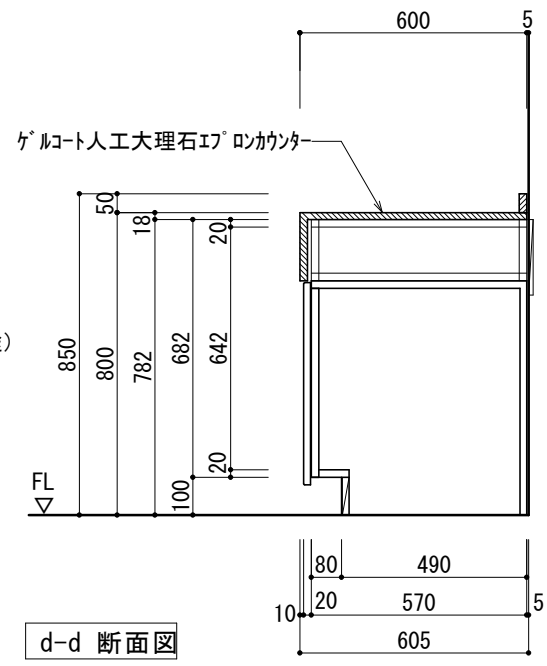

d-d 断面図

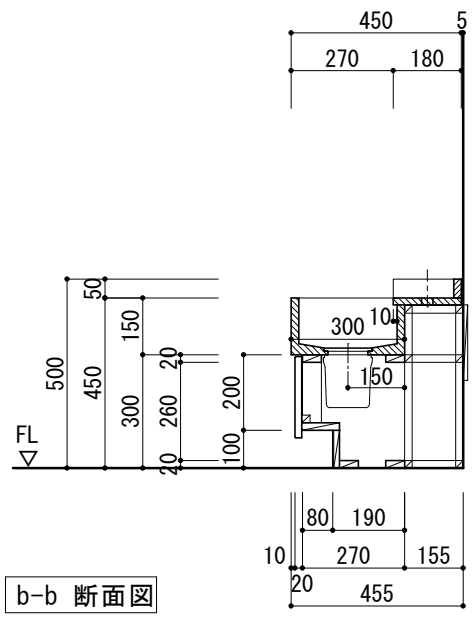

b-b 断面図